Keine Verwendung!
Ersetzt durch HF 80 A 30
* * *
No use!
Replaced by HF 80 A 30
* * *
C'est inutile !
Remplacé par HF 80 A 30

Hohlschaftkegel-Ausführung
Hollow Taper Shanks Version

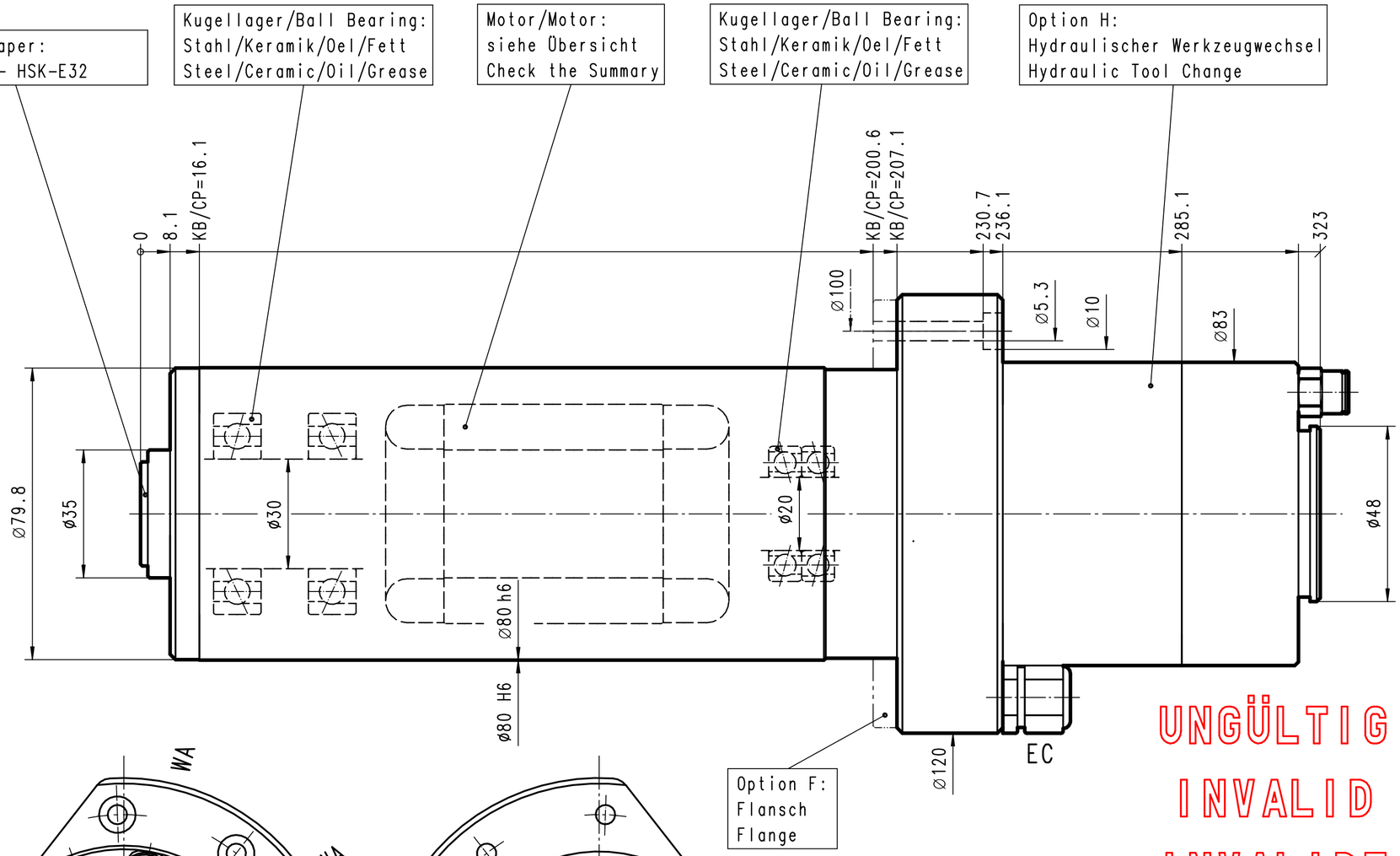

UNGÜLTIG
INVALID
INVALIDE

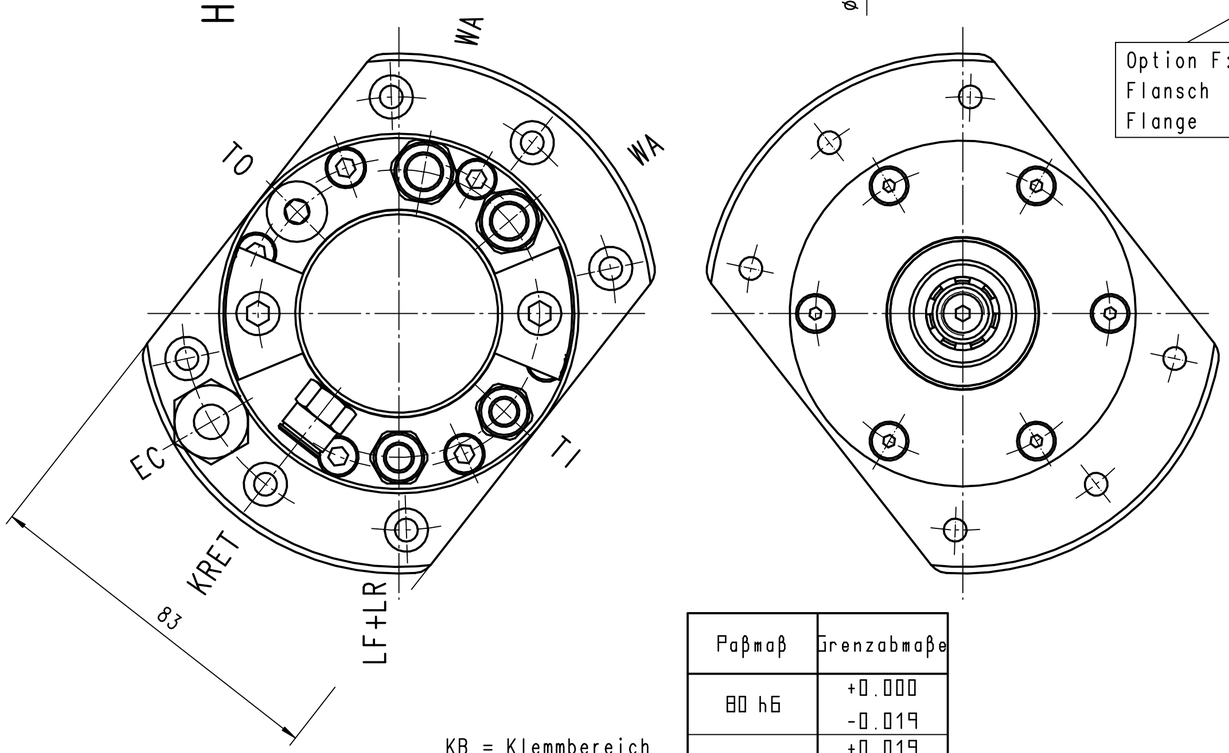

Paßmaß	Grenzabmaße
80 h6	+0.000 -0.019
80 H6	+0.019 +0.000

KB = Klemmbereich
CP = Clamping Possibility

IBAG Switzerland AG
Oberfeldstrasse 20
CH-8302 Kloten
Tel. +41 43 888 33 33
Fax +41 43 888 90 90

Achtung: Diese Zeichnung zeigt eine Vielzahl an möglichen Options-Varianten. Bitte beachten Sie die technischen Datenblätter und Betriebsanleitung, bzw. die Auftragsbestätigung betreffend der Auslegung und Bestückung Ihrer Spindel.

This drawing shows the various possible options for this type of spindle. Please check with your technical data sheet, the instruction manual or your order confirmation regaring the options received and execution of your spindle.

POS.	STK/PCT	BENENNUNG/TYPE
01	1	Motor Spindle/HF 80 A 20 FHK

MATERIAL/NUMMER/NUMBER

VERWENDUNG/TO BE USED FOR: HF 80 A 20 FHK

MASSSTAB/SCALE: 1:1

EINHEIT/SCALE IN: mm | FORMAT: DIN A2

BENENNUNG/TYPE

Motor Spindle HF 80 A 20 FHK

DIN 69063 - HSK-E32
Motorspindel

INDEX	DATUM/DATE	NAME
E		
D		
C		
B		
A	28.06.2010	fm
NEU/NEW	28.06.2010	fm
GEPRÜFT/INSPECTED		

29.03.2018 13:23

IBAG Switzerland AG

URSPRUNG/ORIGIN

ZEICHNUNGSNUMMER/DRAWING NUMBER: 080A20FHK-0A

1/1