Rev.	Datum/Date	
-	02.10.2008	fm

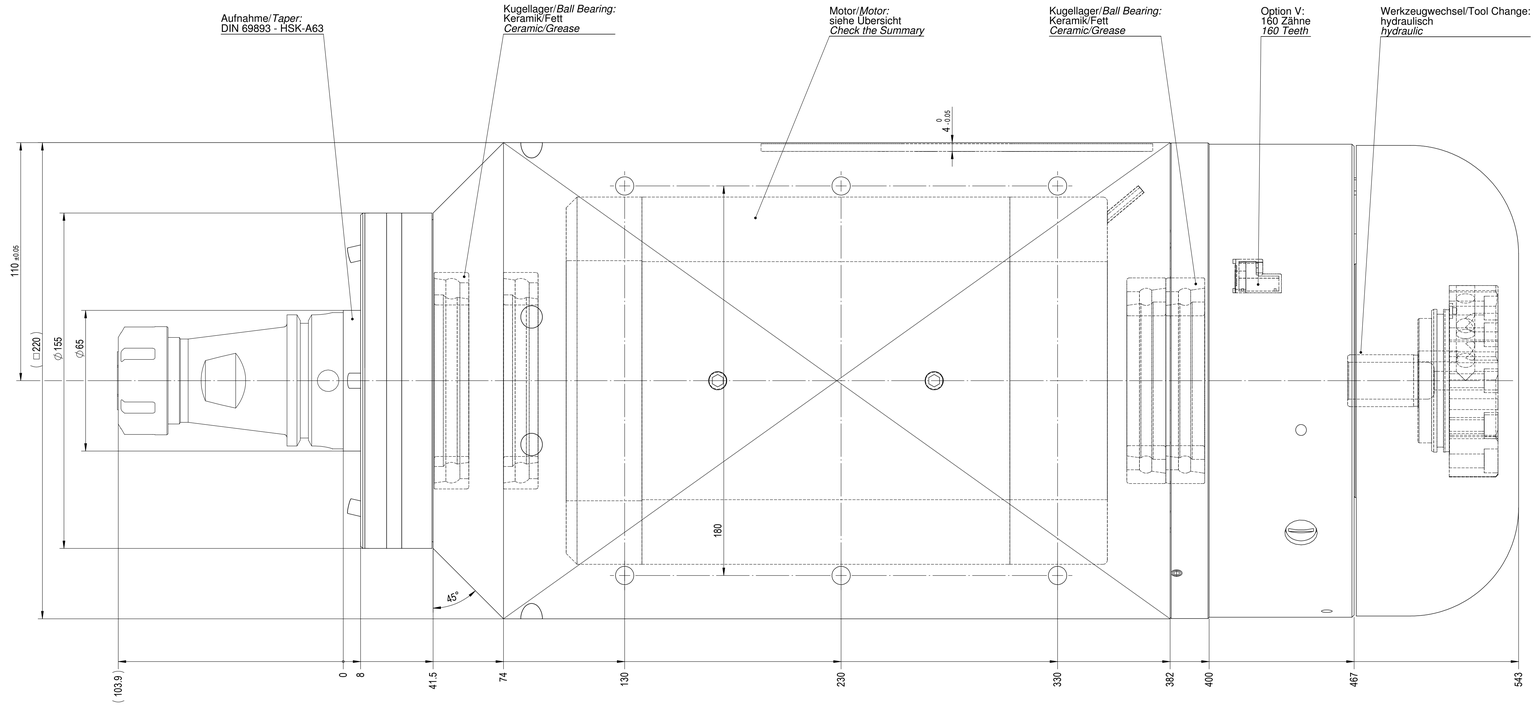

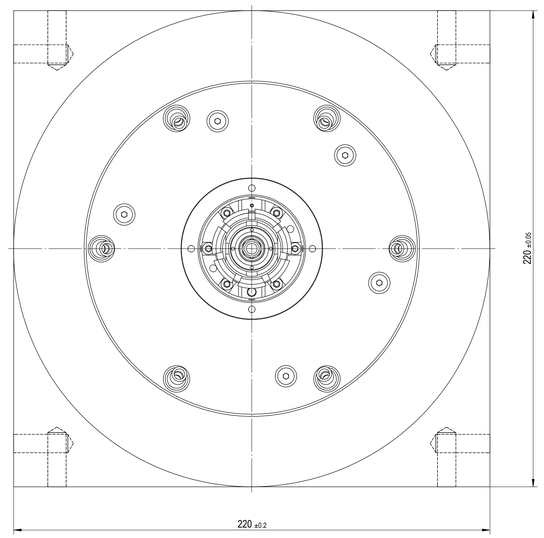

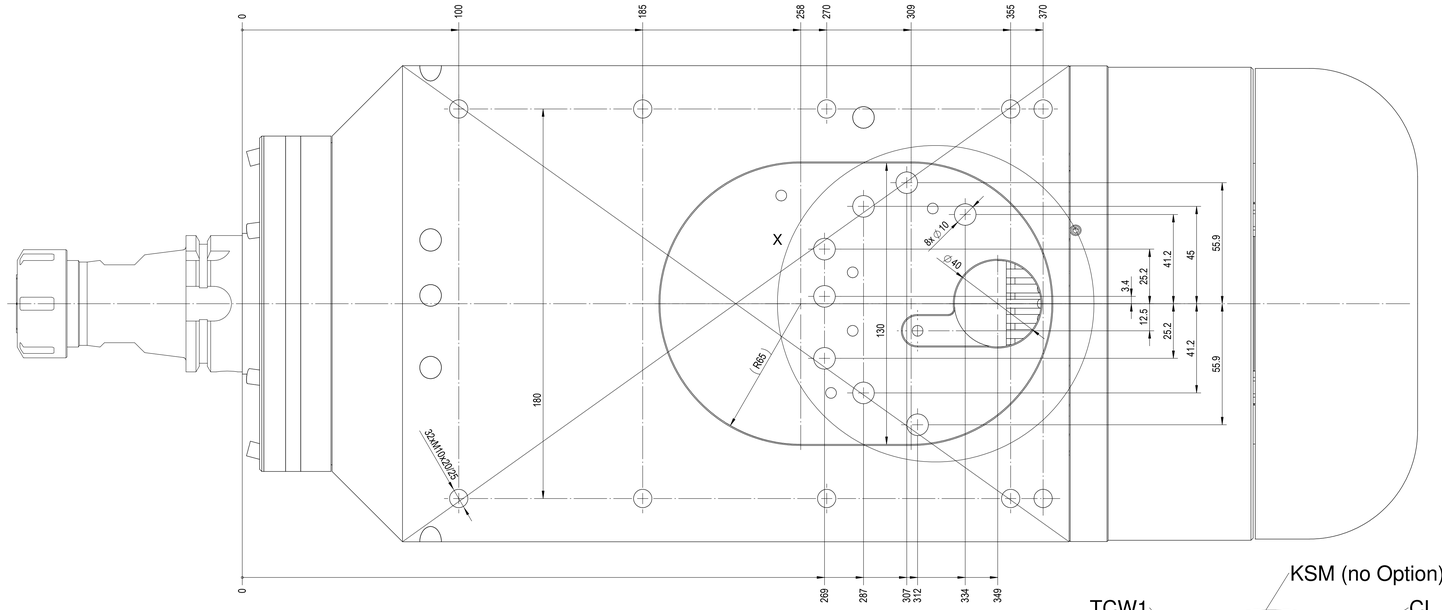

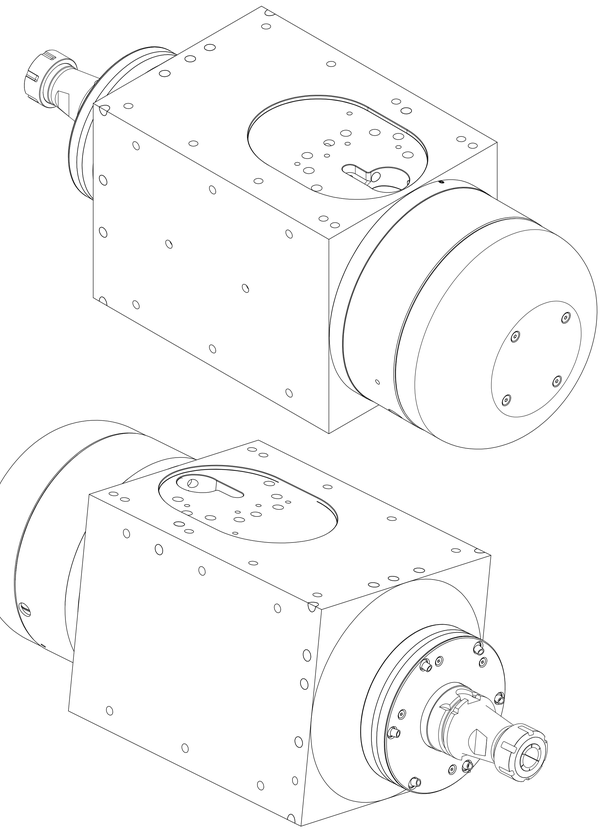

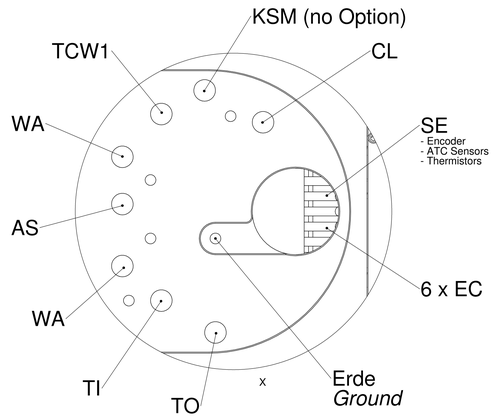

ACHTUNG: Diese Zeichnung zeigt eine Vielzahl von möglichen Options-Varianten.
Bitte beachten Sie die technischen Datenblätter und Betriebsanleitung, bzw.
die Auftragsbestätigung betreffend der Auslegung und Bestückung Ihrer Spindel.

ATTENTION: This drawing shows the various possibilities of options for this type of spindle. Please check your technical data sheet, the instruction manual or your order confirmation regarding the type and options of spindle you have ordered/received.

IBAG Switzerland AG www.ibag.ch	Material/*Material:*		Verwendungsorte *To be used for/in*	
	Gewicht/*Weight:* 125142 g	Oberfläche/*Surface:* 2793631 mm²	Erstellt *Prepared* 07.07.2008 fm	Status/*Status:* freigegeben
			Geprüft *Inspected* 17.06.2009 fm	

Benennung/*Description:*
Motorspindel
Motor Spindle
DIN 69893 - HSK-A63
HF 220 A 24 HKP

Masstab *Scale*	Format *Format*	Einheit *Unit*	Blatt Nr. *Sheet No.*	Anz.Blätter *No. of Sheets*
1:1	A0	mm	2	2

Alte Nummer/*Old Number:* 220A24HKP-03

Zeichnungsnummer/*Drawing Number* 220A24HKP-03 Revision A

CAD-System: SolidWorks

We reserve all rights in this document and it's subject matter.
The recipient hereby acknowledges these rights and assures the use of this document only for the purpose of the business relationship with IBAG Switzerland AG.

Dieses Dokument ist unser geistiges Eigentum. Es darf ohne unsere ausdrückliche Genehmigung weder kopiert, vervielfältigt oder verwertet, noch an Dritte weitergegeben werden.
Zuwiderhandlung ist strafbar und verpflichtet zu Schadenersatz. © IBAG Switzerland AG

Plotdate: 27.11.2014, 13:39